REA JET

SOLUCIONES DE MARCAJE Y
CODIFICACIÓN INDUSTRIAL
MADE IN GERMANY

REA JET GK 2.0

Impresoras Inkjet de Alta Resolución (Piezo)

REA JET GK 2.0
Versátil y Multi-línea

HI-RES

La nueva generación de Impresoras de Alta Resolución con cabezales Piezoeléctricos son ideales para codificar y marcar en superficies absorbentes, como papel, cartón, madera, textiles, etc. con una altura de impresión variable de hasta 100 mm por cada cabezal de impresión.

Con la nueva generación de cabezales de impresión, se pueden combinar libremente textos alfanuméricos, códigos 1D/2D y gráficos, así como logotipos de empresas o imágenes de productos. Impresión directa en el embalaje o en la superficie del producto con una resolución horizontal de hasta 1.200 ppp.

Es una alternativa muy rentable y flexible a las etiquetas o a las cajas pre-impresas.

La combinación de los cabezales, con tecnología Piezo eléctrica, desarrollada para duros ambientes industriales, junto al robusto diseño constructivo del sistema, garantiza una fiabilidad extremadamente alta del sistema de impresión a velocidades de hasta 200 m/min, incluso en las más duras condiciones de producción. La calidad de impresión optimizada para una mayor nitidez en los bordes, consigue una mejora sustancial de la calidad de los códigos impresos.

Se ofrecen diferentes configuraciones de equipo, en base a la ubicación necesaria en la instalación. Su compacto diseño permite una integración sencilla.

Los equipos con el módulo opcional de mantenimiento, permiten una limpieza rápida y sencilla del cabezal. De este modo, el esfuerzo de mantenimiento se reduce al mínimo y se garantiza la mayor disponibilidad del sistema de marcado, dentro de la logística de producción.

REA GK 2.0 trabaja bajo la plataforma TITAN, de REA JET, el concepto operativo más moderno para todas las tecnologías de codificación y marcado de REA JET. Además del ahorro de costos y tiempo, el riesgo de error humano se ha reducido significativamente. Ofrecemos la gama más amplia de posibilidades de control disponible en la actualidad.

Cabezal impresor GK 768 y unidad de tinta con conexión umbilical, (100 cm) para una flexible alineación del cabezal

Marcaje de cajas de cartón

Las etiquetas y los diseños de impresión se crean rápida y fácilmente con el software de PC "Label Creator" de REA JET (incluido), que permite diseñar e imprimir cómodamente.

Uso flexible

- Diferentes versiones de equipo, en base a requerimientos
- Nueva generación de cabezal impresor de altas prestaciones
- Impresiones con mayor contraste, para mejorar la tasa de lectura de códigos de barras en la primera pasada
- Manejo y mantenimiento muy sencillo
- Disponibilidad de muchos lenguajes de usuario
- Estructura de datos y comunicación basada en XML
- Conexión para teclados y escáneres USB internacionales

Cabezal impresor GK 768 con Unidad de tinta integrada, para marcar en el lateral

Funciones de impresión

- Resolución de impresión horizontal libre y seleccionable hasta 1.200 ppp
- Alta calidad de impresión con muy buena nitidez en bordes
- Textos alfanuméricos, códigos de barras, códigos Data Matrix y logos
- Impresión de datos variables, por ejemplo, fecha, contador, hora, turnos, contenidos de base de datos

Cabezal impresión

- GK 768/256: altura de impresión hasta 100 mm
- GK 384/128: altura de impresión hasta 50 mm
- Grado de protección IP64

Unidad de suministro de tinta

- Unidad de tinta para uso con botellas de 500 ml
- Tintas especiales, sin disolvente
- La botella de tinta se puede cambiar sin parar el proceso de impresión
- Módulo de mantenimiento Opcional

Condiciones ambientales

- Temperatura de trabajo: desde +10 °C hasta +40 °C
- Max. Humedad del aire: 90 %, no-condensada

Distancia de impresión

- Para textos: hasta 12 mm
- Para códigos 1D/2D: hasta 6 mm

Pesos

- Cabezal GK 768: 3.970 g (unidad de tinta incluida)
- Cabezal GK 384: 3.170 g (unidad de tinta incluida)

Cabezal impresor GK 384 y unidad de tinta

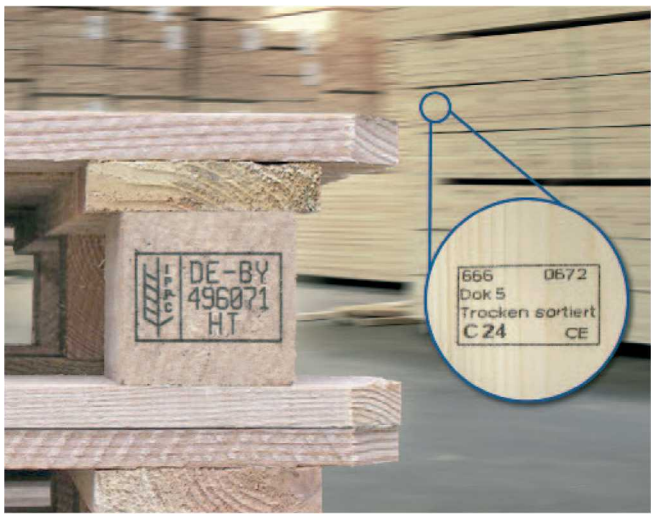

Imprimiendo el logo IPPC y el logo CE en madera

Imprimiendo sacos de papel

REA JET GK 2.0
Controlador

Diseñado para Compatilidad Global

- Carcasa de acero inoxidable resistente y de alta calidad, diseñada para el trabajo diario en duros y hostiles entornos industriales
- Soporta Unicode completo: todos los idiomas globales pueden imprimirse, para empresas con clientes internacionales
- Soporta todas las Fuentes True Type (TTF): Máxima flexibilidad de diseño para tus textos impresos
- Alimentación de 24 V: para integración directa en máquinas y plantas
- Fuente de alimentación genérica: para uso global inmediato
- Estructura de datos XML y protocolo de comunicación Estándar mundial para la compatibilidad de datos
- Servidor VNC integrado: herramienta de mantenimiento remoto para diagnóstico y asistencia
- Protección IP65: protegida contra polvo, agua y salpicaduras, para las más duras condiciones industriales
- Protocolo de comunicación genérico entre dispositivos para la supervisión de múltiples dispositivos: permite el uso de señales específicas del cliente
- Sólida interfaz gráfica de usuario WYSIWYG visualización real de los contenidos a imprimir
- Servidor web integrado: permite el control de impresión a través de PC, tabletas o teléfonos inteligentes
- Max. 2 cabezales de impresión

Controlador REA JET GK 2.0

Conectividad

- Ethernet 1 Gbit
- 3 x USB
- 6 entradas digitales
- 4 salidas digitales

Alimentación eléctrica

- 24V DC desde la fuente de alimentación SELV
- Fuente de alimentación externa IP67 (100 V – 277 V AC, 50 – 60 Hz)

Peso

- Controlador: 3900 g

La plataforma TITAN, de REA JET:

El más moderno concepto de control para todos los equipos de marcaje REA JET

Uso con guantes
Botón central para pulsar y girar, pensado para su uso con guantes, en la línea de producción

Pantalla táctil extra, opcional
Pantalla táctil, para su fácil manejo en la misma línea de producción

Control a través de su red WLAN
Control navegando a través de móvil (tableta, teléfono inteligente) a través de WLAN / WebGUI

Control por PC
Control remoto mediante PC o puesto de control de producción a través de la red

Mantenimiento Remoto
Mantenimiento Remoto y control a través del servidor VNC

Entrada de teclado
Para entradas de texto grandes y recurrentes en la línea de producción, es posible el uso de teclados USB comerciales

Dimensiones
(en mm)

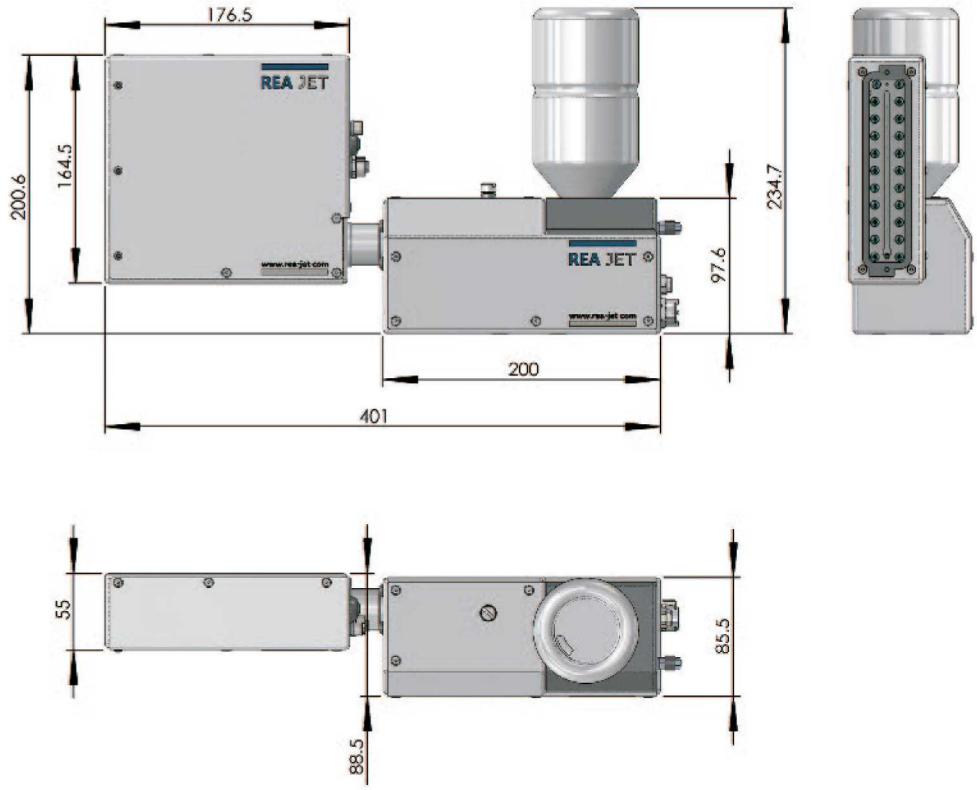

REA JET GK 2.0 con
cabezal GK 768/256

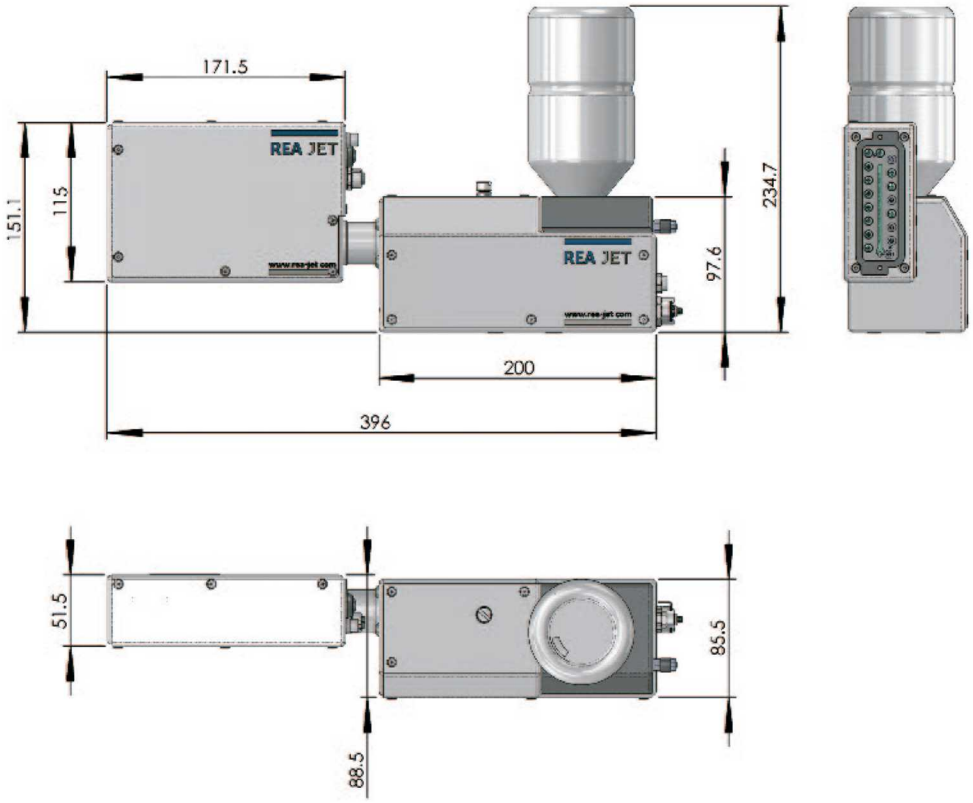

REA JET GK 2.0 con
cabezal GK 384/128

SMARKTEC
Marking Technology

C/ Erregeoiana, 2A-2B
20305 IRUN (Spain)
+34 943 631 577

info@smarktec.com
www.smarktec.com